VUE A

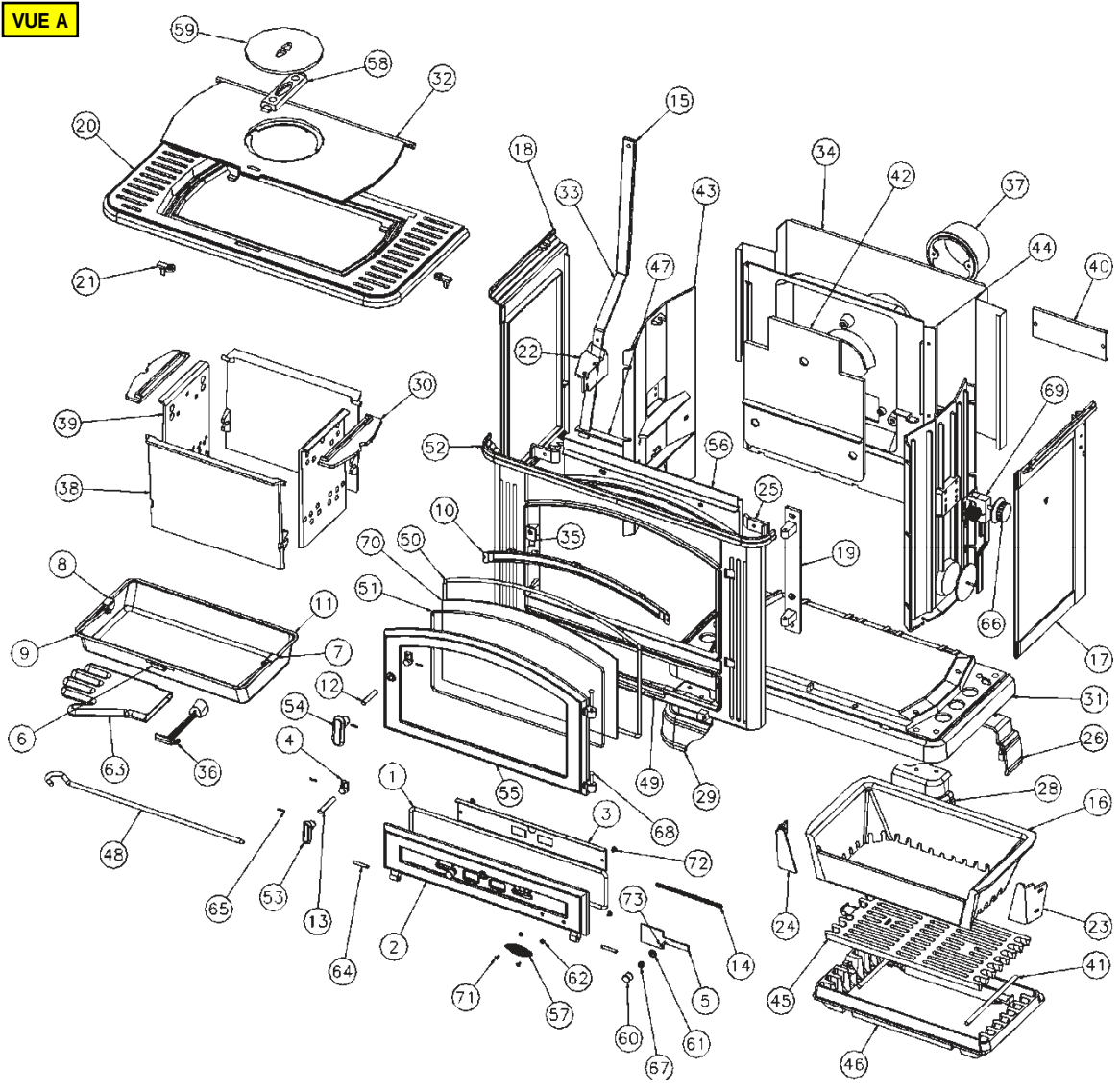
59
58
32
20
21
15
18
33
43
34
42
37
44
40
47
22
30
39
38
52
56
69
25
10
35
19
70
50
51
8
11
9
7
12
54
6
63
36
4
1
55
49
29
68
3
72
31
26
28
16
48
65
53
13
64
2
73
24
23
14
41
71
62
57
5
45
60
61
67
46

VUE B

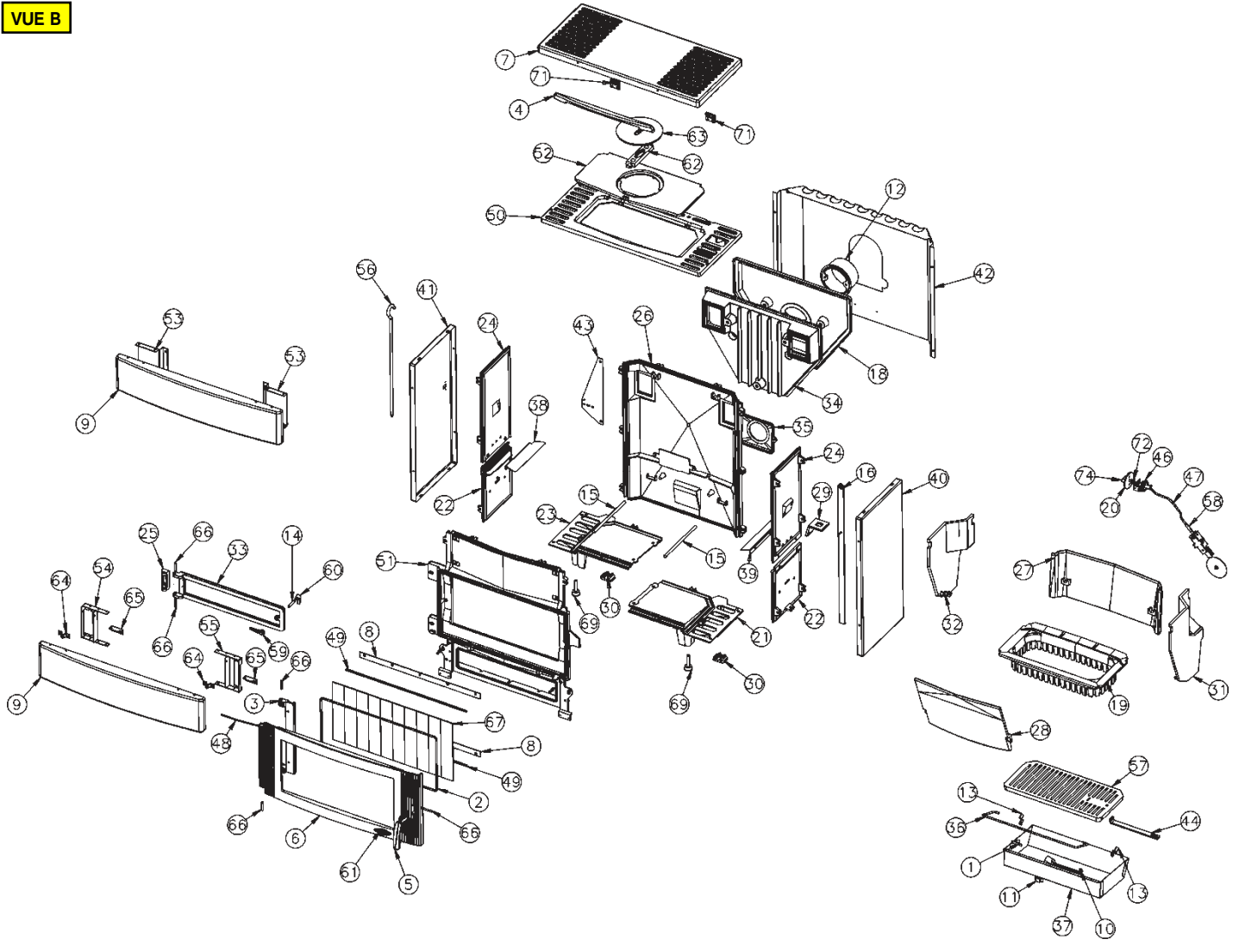
7
71
4
63
71
52
62
50
12
42
56
41
24
43
26
53
53
9
38
18
34
35
24
16
40
72
46
74
47
20
58
22
15
23
29
15
39
25
66
33
14
60
51
64
54
65
69
30
21
22
32
27
66
55
59
64
65
66
49
8
69
30
19
31
9
3
67
48
8
28
49
57
2
13
66
6
66
36
44
1
61
5
11
13
37
10

VUE C

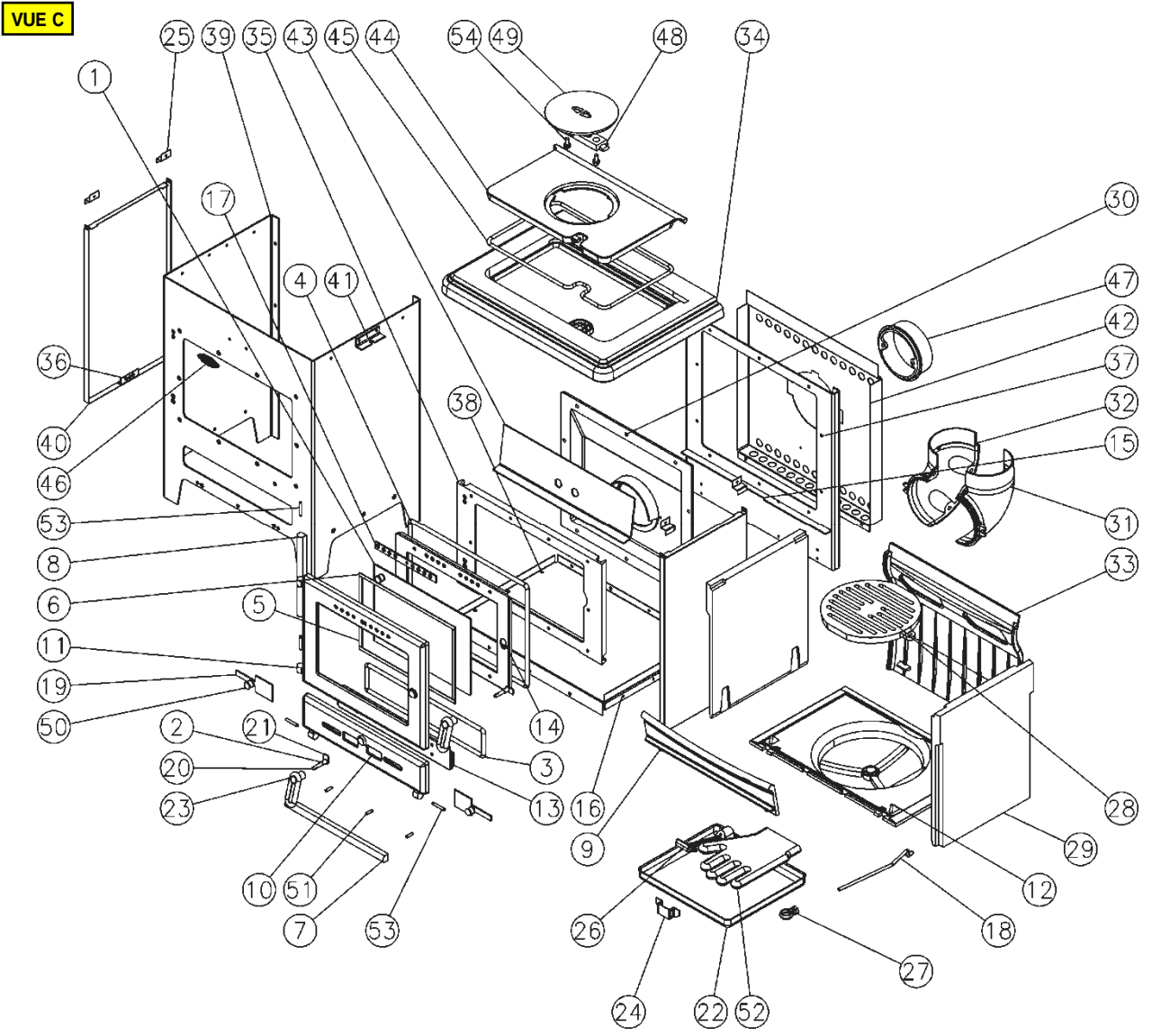
25
39
35
43
45
44
54
49
48
34
1
17
30
4
41
47
42
36
37
38
32
15
40
46
31
53
8
33
6
5
11
19
50
2
21
14
20
3
23
13
16
28
9
29
12
10
51
18
7
53
26
27
24
22
52